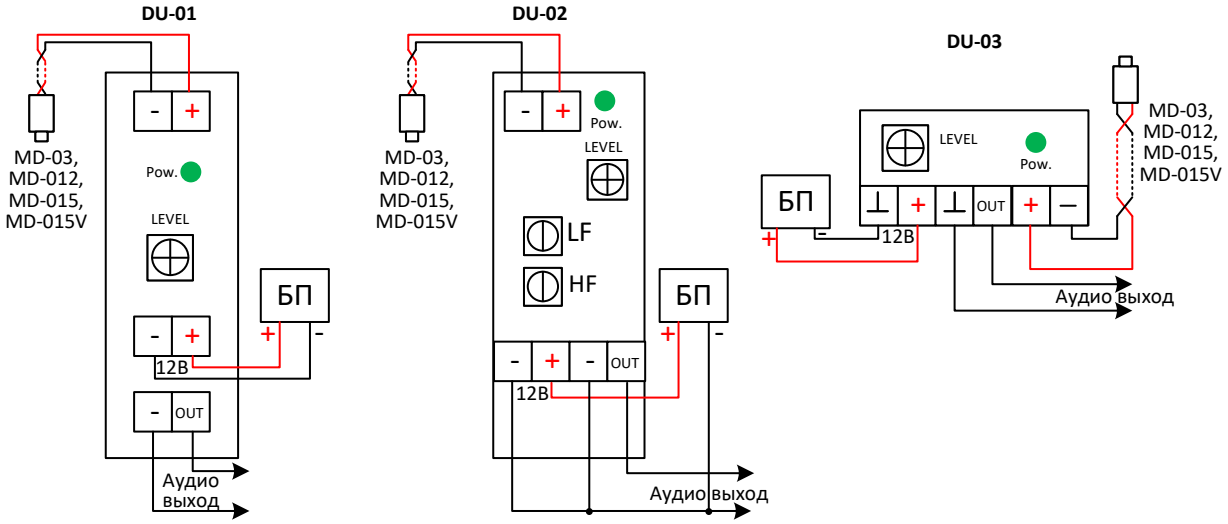
DU-01
MD-03,
MD-012,
MD-015,
MD-015V
Pow.
LEVEL
12В
OUT
БП
Аудио
выход
DU-02
MD-03,
MD-012,
MD-015,
MD-015V
Pow.
LEVEL
LF
HF
OUT
12В
БП
Аудио выход
DU-03
LEVEL
Pow.
MD-03,
MD-012,
MD-015,
MD-015V
БП
OUT
12В
Аудио выход

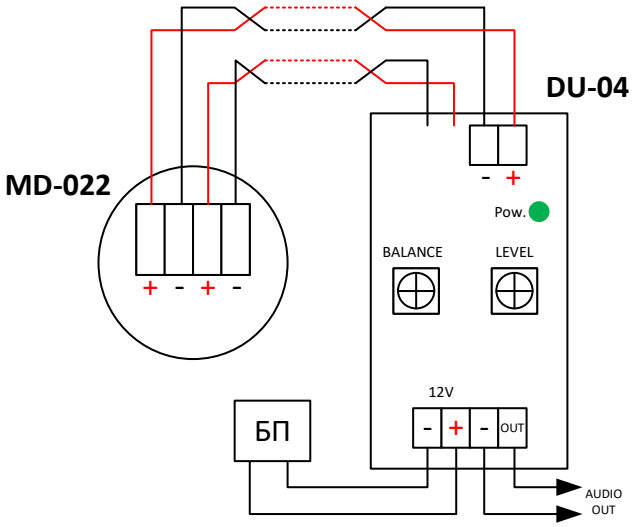
MD-022
DU-04
Pow.
BALANCE
LEVEL
12V
OUT
БП
AUDIO
OUT