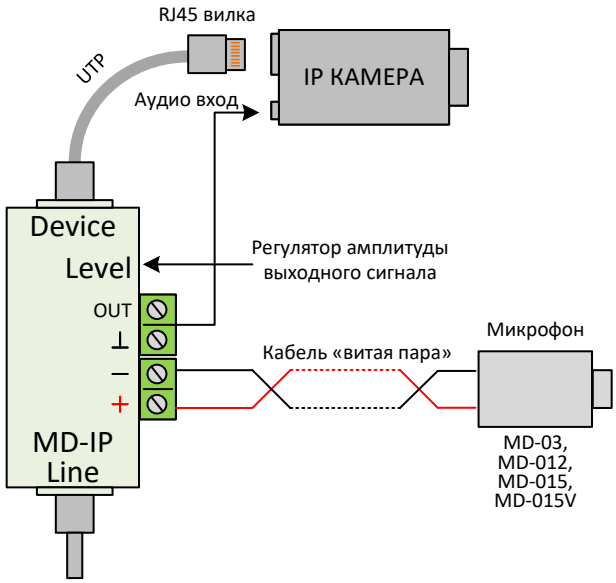
RJ45 вилка
UTP
IP КАМЕРА
Аудио вход
Device
Level
Регулятор амплитуды
выходного сигнала
OUT
⊥
–
+
Кабель «витая пара»
Микрофон
MD-IP
Line
MD-03,
MD-012,
MD-015,
MD-015V