**ООО «РМС-АЛГОРИТМ»**
**ИНН 5700003920**
www.rms-algo.ru
rms@rms-algo.ru
тел. +7 (910) 203-59-99




MD-IP

Усилитель MD-IP

---

**Адаптер для подключения выносного микрофона к IP видео камере с питанием POE**

# *Паспорт*

## 1. НАЗНАЧЕНИЕ:

Устройство предназначено для подключения выносных, двухпроводных микрофонов к сетевым IP видео камерам. Питание устройства осуществляется по линии POE (IEEE802.3af или IEEE802.3at).

Устройство работает с выносными микрофонами **MD-012, MD-015, MD-015V, MD-03** или любыми другими двухпроводными дифференциальными микрофонами с напряжением питания 5 вольт.

| № | Характеристики | MD-IP |
|---|---|---|
| 1 | Рабочий диапазон частот | 20Гц –20кГц |
| 2 | Номинальное выходное напряжение | 0…4.5В |
| 3 | Гальваническая развязка | 1 кВ |
| 4 | Ethernet | 10\100\1000 Мбит\с |
| 5 | Напряжение питания | POE IEEE802.3af \ IEEE802.3at |
| 6 | Ток потребления | 3мА |
| 7 | Диапазон рабочих температур | $-30^{O}$ $+50^{O}$C |
| 8 | Габаритные размеры | 62 x 23 x 19 мм |

## 2. КОНСТРУКЦИЯ:

Устройство подключается к видео камере с помощью кабеля, входящего в комплект поставки. Сетевой кабель подключается непосредственно в устройство с помощью разъёма RJ45 (розетка). Выносной микрофон подключается к разъёму для подключения внешнего микрофона согласно рис.1 с обязательным соблюдением полярности подключения. Выходной аудио разъём подключается в аудио вход видеокамеры согласно рис.1.

## 3. ПОДКЛЮЧЕНИЕ МИКРОФОНА

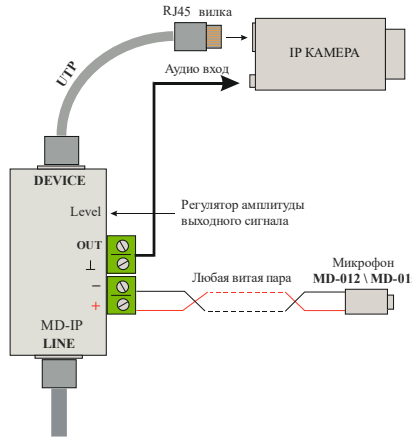


Рис. 1

Подключите микрофон согласно рис 1. Выносной микрофон подключите к разъёму для подключения внешнего микрофона с обязательным соблюдением полярности.

Подключите кабелем выходной разъём аудио сигнала адаптера, в аудио вход видео камеры соблюдая назначение проводов.

Регулятором амплитуды выходного сигнала установите необходимый вам уровень.

При необходимости допускается установка микрофона на расстояние от адаптера MD-IP до 5000 метров. В качестве линии связи может быть использована любая витая пара (ТПП, UTP и др.), как экранированная, так и не экранированная.

В качестве выносных микрофонов рекомендуем использовать микрофоны **MD-012, MD-015, MD-015V, MD-03.**

**Внимание:** устройство допускает максимальное входное напряжение по линии POE 100В, и имеет гальваническую развязку между линией связи и видео камерой.

**4. РЕКОМЕНДАЦИИ ПО УСТАНОВКЕ ВЫНОСНЫХ МИКРОФОНОВ:**

Входное отверстие находится в торце провода/микрофона. Желательно, что бы это отверстие было направленно на источник звука.

**При установке вне помещений, необходимо обеспечить защиту микрофона от прямого попадания влаги (кроме микрофона MD-015V).**

**Не желательна установка микрофона вблизи источников электромагнитных помех (лампы дневного света, электродвигатели и т.д.).**

**5. УКАЗАНИЕ МЕР БЕЗОПАСНОСТИ.**

При установке и эксплуатации комплекта следует руководствоваться положениями «Правил техники безопасности при эксплуатации электроустановок потребителей».

К работам по монтажу, установке, проверке, обслуживанию должны допускаться лица, имеющие квалификационную группу по ТБ не ниже 2.

Все монтажные работы и устранение неисправностей должны проводиться при отключенном напряжении.

**6. ПРАВИЛА ХРАНЕНИЯ.**

- Условия хранение должны соответствовать условиям хранения 4.2 по ГОСТ15150-69
- В помещениях для хранения не должно быть паров кислот, щелочей, агрессивных газов и других вредных примесей, вызывающих коррозию.
- Срок хранения без переконсервации не более 10 лет.

**7. ГАРАНТИЙНЫЕ ОБЯЗАТЕЛЬСТВА.**

В течение 12 месяцев гарантируется бесплатный ремонт или замена (по усмотрению производителя) вышедшего из строя прибора, при условии соблюдения требований к транспортировке, хранению и эксплуатации. Гарантийные обязательства распространяются на изделия, не имеющие механических повреждений или других признаков неправильной эксплуатации.

Срок гарантийного обслуживания исчисляется со дня продажи магазином, при условии наличия штампа магазина в гарантийном талоне.

**8. КОНТАКТНАЯ ИНФОРМАЦИЯ.**

ООО «РМС-АЛГОРИТМ»

Юридический/почтовый адрес:
302030, Россия, г.Орёл, ул.Герцена, влд.6, лит.Л, пом.1-2
email: rms@rms-algo.ru
Тел.: +7(910)203-59-99
+7(920)808-59-99

Штамп магазина “_____”_____20___г.

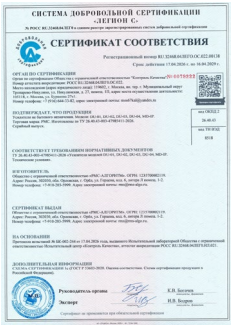
СИСТЕМА ДОБРОВОЛЬНОЙ СЕРТИФИКАЦИИ
«ЛЕГИОН С»
СЕРТИФИКАТ СООТВЕТСТВИЯ