ООО «РМС-АЛГОРИТМ»
ИНН 5700003920
www.rms-algo.ru
rms@rms-algo.ru
тел. +7 (910) 203-59-99



MD-015







MD-012



MD-015V



MD-03



DU-01

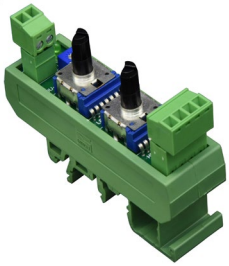

DU-02



DU-03

Микрофоны MD симметричный выход
Приемники DU симметричный вход

Комплект передачи аудио сигналов по витой паре.

Паспорт

1. НАЗНАЧЕНИЕ:

Оборудование позволяет получить высококачественный аудио сигнал, и передать этот сигнал на звукозаписывающее устройство.

Комплект предназначен для использования в системах видео наблюдения, для передачи и приема аудио сигнала по витой паре. Высокая помехозащищённость передачи симметричного сигнала и очень низкого потребления тока микрофонов, позволяет использовать передачу аудио сигнала на очень большие расстояния.

ОСНОВНЫЕ ТЕХНИЧЕСКИЕ ХАРАКТЕРИСТИКИ МИКРОФОНОВ

№	Характеристики	MD-012	MD-015 MD-015V	MD-03
1	Чувствительность	-35 дБ 1 кГц 94дБ SPL	-38 дБ 1 кГц 94дБ SPL	-35 дБ 1 кГц 94дБ SPL
2	Отношение сигнал/шум	- 70 дБ	-65 дБ	- 70 дБ
3	Рабочий диапазон частот	100 Гц – 10кГц	100Гц –20кГц	100 Гц – 10кГц
4	Уровень шума	26дБ	29дБ	26дБ
5	Максимальное звуковое давление	135 дБ	124 дБ	135 дБ
6	Диаграмма направленности	Круговая	Круговая	Круговая
7	Напряжение питания	5В от DU	5В от DU	5В от DU
8	Ток потребления	0,5мА	0,8мА	1мА
9	Диапазон рабочих температур	-40°…$+50^{O}$C	-40°…$+50^{O}$C	-40° $+65^{O}$C
10	Габаритные размеры	Ø 6.5мм L- 10 мм	Ø 4мм L- 9 мм (V) Ø8 L-17 мм	Диаметр входного отверстия - 1,5 мм

ОСНОВНЫЕ ТЕХНИЧЕСКИЕ ХАРАКТЕРИСТИКИ ПРИЁМНИКОВ (УСИЛИТЕЛЕЙ)

№	Характеристики	DU-01	DU-02	DU-03
1	Выходное напряжение	0 – 4,5 В	0 – 4,5 В	0 – 4,5 В
2	Напряжение питания микрофона	5В	5В	5В
3	Рабочий диапазон частот	20 Гц – 20 кГц	20 Гц – 20 кГц	20 Гц – 20 кГц
4	Регулировка НЧ фильтра	-	0,1 – 0,7 кГц	-
5	Регулировка ВЧ фильтра	-	2 – 20 кГц	-
6	Напряжение питания	7 – 24В	7 – 24В	7 – 24В
7	Ток потребления (при подключенном микрофоне)	5,5 мА	6,5 мА	5,5 мА
8	Диапазон рабочих температур	-40° $+50^{O}$C	-40° $+50^{O}$C	-40° $+50^{O}$C
9	Габаритные размеры	48 х 26 х 40 мм	78 х 23 х 40 мм	22 х 17 х 12 мм

2. КОНСТРУКЦИЯ:

Комплект состоит из двух устройств - микрофона MD-0XX и приемника DU-XX.

Микрофоны выполнены в монолитном корпусе, с выведенными проводами, длиной 15см, для подключения к внешней линии связи с приёмником.

Приемники DU-01, DU-02 выполнены в корпусе, для установки на DIN рейку (35мм), в монтажных шкафах. Подключение проводов осуществляется через клеммные колодки.

3. УСТАНОВКА:

Микрофоны: Не располагайте микрофоны вблизи люминесцентных ламп дневного света, кондиционеров, вентиляторов и других источников шума. Звуковой вход микрофона должен быть направлен на источник звука.

Микрофон MD-015V допускает установку вне помещений. Располагать его необходимо входным звуковым отверстием вниз. Не допускается прямой сток воды на микрофон, во избежание его оледенения в холодное время.

Все микрофоны имеют защиту от неправильного подключения к приёмнику серии DU.

Микрофоны, имеющие цветовую маркировку проводов, имеют следующую полярность: **красный провод + (плюс), чёрный провод – (минус).**

Приёмники: Установка приёмника (усилителя) должна быть на максимально близком расстоянии от конечного оборудования (звукозаписывающего, звуковоспроизводящего).

При подключении проводов к клеммам приёмника используйте наконечники на провод. При подключении клеммы используйте отвёртку соответствующих размеров.

Приёмник имеет защиту от неправильного подключения питания.

Линия связи: В качестве внешней линии может использоваться любая витая пара (ТПП, UTP, FTP) и т.п. Длина внешней линии от микрофона до подключения к приёмнику может достигать нескольких километров.

4. СХЕМЫ ПОДКЛЮЧЕНИЯ:

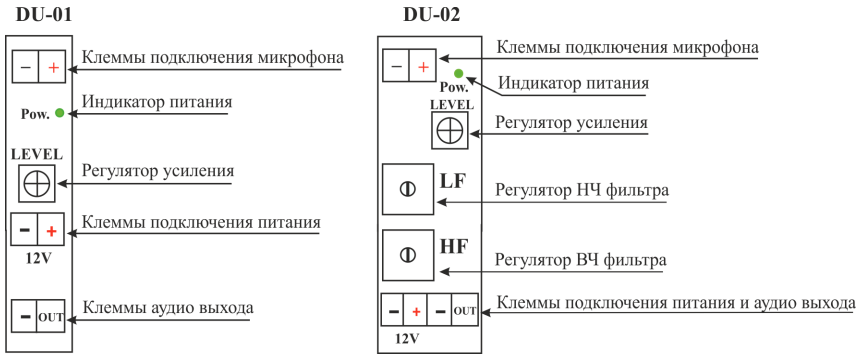

Рис.1 Приемники. План расположения элементов.

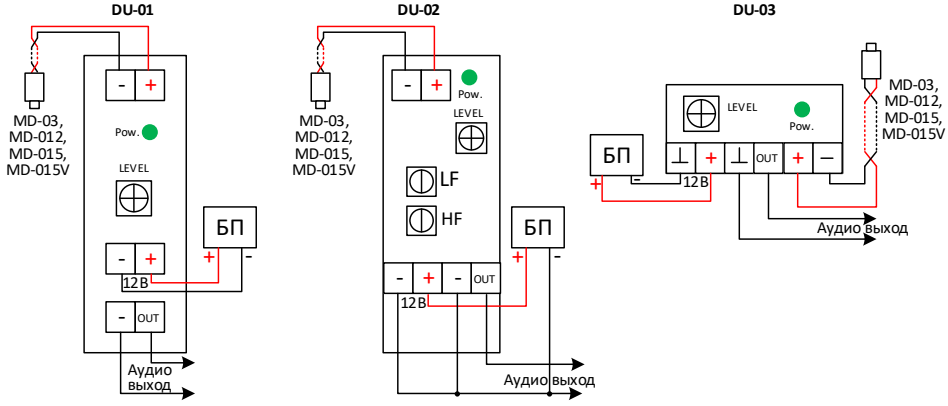

Рис 2. Схема подключения.

5. ПОРЯДОК РАБОТЫ:

1. Подсоедините питающие и сигнальные провода согласно схеме подключения (см. рис. 2).
2. Подайте питающее напряжение. При правильном подключении должен загореться индикатор питания (Pow.).
3. Установите в среднее положение регулятор усиления LEVEL (см. рис. 1).
4. При отсутствии сигнала на выходе приемника, следует изменить полярность подключения микрофона, для чего поменяйте местами провода на входных клеммах микрофона в приёмнике DU-XX.
5. Установите необходимый уровень усиления регулятором LEVEL.
6. При установке приемника DU-02, регуляторами НЧ (LF) и ВЧ (HF) добейтесь максимально комфортного прослушивания речи.

6. УКАЗАНИЕ МЕР БЕЗОПАСНОСТИ.

При установке и эксплуатации комплекта следует руководствоваться положениями «Правил техники безопасности при эксплуатации электроустановок потребителей».

К работам по монтажу, установке, проверке, обслуживанию должны допускаться лица, имеющие квалификационную группу по ТБ не ниже 2.

Все монтажные работы и устранение неисправностей должны проводиться при отключенном напряжении.

7. ПРАВИЛА ХРАНЕНИЯ.

Условия хранение должны соответствовать условиям хранения 4.2 по ГОСТ15150-69.

В помещениях для хранения не должно быть паров кислот, щелочей, агрессивных газов и других вредных примесей, вызывающих коррозию.

Срок хранения без переконсервации не более 10 лет.

8. ГАРАНТИЙНЫЕ ОБЯЗАТЕЛЬСТВА.

В течение 12 месяцев гарантируется бесплатный ремонт или замена (по усмотрению производителя) вышедшего из строя прибора, при условии соблюдения требований к транспортировке, хранению и эксплуатации. Гарантийные обязательства распространяются на изделия, не имеющие механических повреждений или других признаков неправильной эксплуатации.

Срок гарантийного обслуживания исчисляется со дня продажи магазином, при условии наличия штампа магазина в гарантийном талоне.

9. КОНТАКТНАЯ ИНФОРМАЦИЯ.

ООО «РМС-АЛГОРИТМ»

Юридический/почтовый адрес:
302030, Россия, г.Орёл, ул.Герцена, влд.6, лит.Л, пом.1-2
email: rms@rms-algo.ru
Тел.: +7(910)203-59-99
+7(920)808-59-99

Штамп магазина “_____”_____20___г.

Микрофоны MD-03, MD-012, MD-015, MD-015V

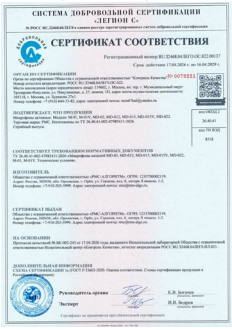

Усилители DU-01. DU-02, DU-03

