ООО «РМС-АЛГОРИТМ»
ИНН 5700003920
www.rms-algo.ru
rms@rms-algo.ru
тел. +7 (910) 203-59-99



Микрофон MD-022

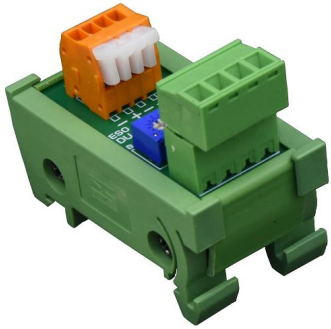

Приёмник

DU-04

Микрофон MD симметричный выход
Приемник DU симметричный вход

Комплект передачи аудио сигналов по витой паре.

Паспорт

1. НАЗНАЧЕНИЕ:

Комплект предназначен для использования в системах видео наблюдения, для передачи и приема аудио сигнала по витой паре. Высокая помехозащищённость передачи симметричного сигнала и очень низкого потребления тока микрофонов, позволяет использовать передачу аудио сигнала на очень большие расстояния.

Оборудование позволяет получить высококачественный аудио сигнал, с диаграммой направленности микрофонов «восьмёрка» и передать этот сигнал на звукозаписывающее устройство.

ОСНОВНЫЕ ТЕХНИЧЕСКИЕ ХАРАКТЕРИСТИКИ МИКРОФОНА

№	Характеристики	MD-022
1	Чувствительность	-38 дБ
2	Отношение сигнал/шум	- 65 дБ
3	Рабочий диапазон частот	100 Гц – 20кГц
4	Уровень шума	29 дБ
5	Максимальное звуковое давление	124 дБ
6	Диаграмма направленности	Двунаправленный
7	Напряжение питания	5В от DU-04
8	Ток потребления	1,6 мА
9	Диапазон рабочих температур	-40°+50°C
10	Габаритные размеры	ø 38мм., высота 12мм

ОСНОВНЫЕ ТЕХНИЧЕСКИЕ ХАРАКТЕРИСТИКИ ПРИЁМНИКА

№	Характеристики	DU-04
1	Выходное напряжение	0 – 4,5 В
2	Напряжение питания микрофонов	5В
3	Рабочий диапазон частот	20 Гц – 20 кГц
4	Напряжение питания	7 – 24В
5	Ток потребления (при подключенных микрофонах)	5 мА
6	Диапазон рабочих температур	-40° +50°C
7	Габаритные размеры	48 х 26 х 40 мм

2. КОНСТРУКЦИЯ:

Комплект состоит из двух устройств: микрофона MD-022 и приемника (усилителя) DU-04.

Микрофон MD-022 крепится к поверхности одним из двух способов:

1. Микрофон крепится саморезами к поверхности. Кабель подводятся через заранее просверленное отверстие под микрофоном.

2. Микрофон крепится с помощью двустороннего скотча. Кабель подводиться через боковое отверстие в микрофоне. Кабель при этом вставляется в отверстие с большим усилием, с прокручиванием. (Кабель длинной 0,8 метра входит в комплект поставки микрофона.) Боковое отверстие в микрофоне образуется путём надавливания отвёрткой в углубление внутри микрофона. Обязательное требование – использовать пары: одна пара красный и чёрный провод, вторая пара белый и зелёный провод.

В нижней части микрофона имеется разъём для подключения линии связи. В качестве внешней линии может использоваться любая витая пара ТПП, UTP, FTP и т.п. Длина внешней линии от микрофона до подключения к DU-04 может достигать нескольких километров.

Приемник DU-04 выполнен в корпусе, для установки на DIN рейку (35мм), в монтажных шкафах. Подключение проводов осуществляется через клеммные колодки.

3. УСТАНОВКА:

Микрофон: Должны располагаться на столе, с направлением микрофонов согласно рисунка 3. Допускается устанавливать микрофоны, как в горизонтальной, так и в вертикальной плоскости.

Внимание: При установке микрофонов не допускается никаких перегораживающих перегородок, которые возможны между двумя разговаривающими.

Приёмник: Установка приёмника (усилителя) должна быть на максимально близком расстоянии от конечного оборудования (звукозаписывающего, звуковоспроизводящего).

Рекомендация: При подключении проводов к клеммам приёмника используйте наконечники на провод. При подключении клеммы используйте отвёртку соответствующих размеров.

Приёмники имеет защиту от неправильного подключения питания.

Линия связи: В качестве внешней линии может использоваться любая витая пара (ТПП, UTP, FTP) и т.п. Длина внешней линии от микрофона до подключения к приёмнику может достигать нескольких километров. Для соединения микрофона MD-022 и приёмника DU-04 необходимы две пары проводов.

3. СХЕМЫ ПОДКЛЮЧЕНИЯ:

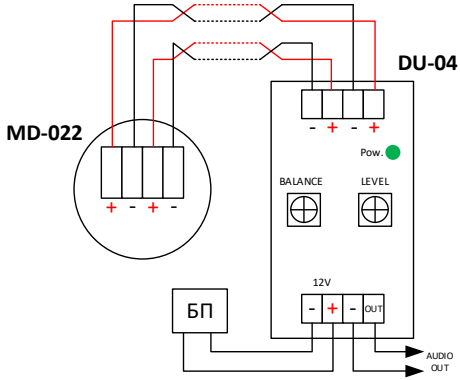

Рис. 1 Схема подключения.

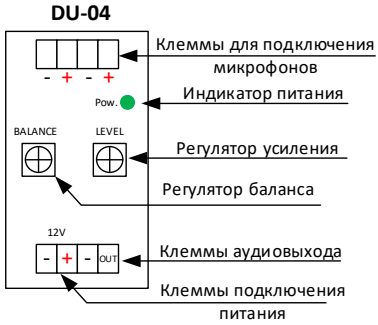

Рис. 2 Расположение элементов.

4. ПОРЯДОК РАБОТЫ:

1. Установите микрофоны таким образом, чтобы направление микрофонов было направлено на разговаривающих.
2. Подсоедините питающие и сигнальные провода согласно схеме подключения (см. рис. 1).
3. Подайте питающее напряжение.
4. Установите в среднее положение регуляторы уровня сигнала (LEVEL) и регулятор баланса (BALANCE).
5. Убедитесь в работоспособности обоих микрофонов. Если один из микрофонов (или оба) не работает, то причиной может быть неправильное подключение проводов от микрофона к приёмнику.
6. Установите необходимый уровень сигнала регулятором уровня сигнала (LEVEL).
7. Регулятором баланса (BALANCE) необходимо установить такой уровень, при котором будут максимально подавленны все звуки, находящиеся перпендикулярно оси микрофонов.
8. Максимальное подавление звуков, вне зоны оси, будет при установке регулятора баланса в среднее положение, при этом чувствительность обоих микрофонов должна быть одинаковая, см. рис.3.

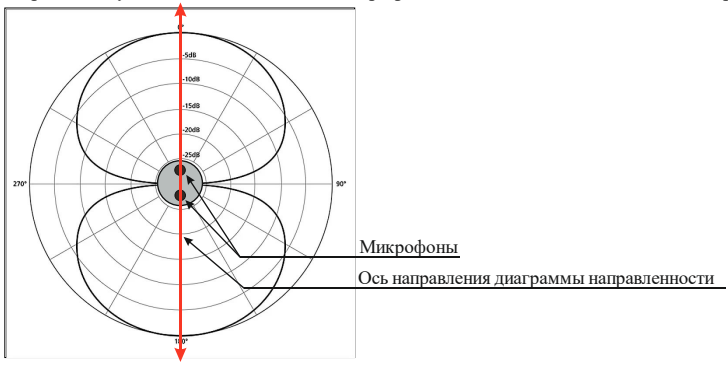

Рис. 3 Диаграмма направленности.

5. УКАЗАНИЕ МЕР БЕЗОПАСНОСТИ.

При установке и эксплуатации комплекта следует руководствоваться положениями «Правил техники безопасности при эксплуатации электроустановок потребителей».

К работам по монтажу, установке, проверке, обслуживанию должны допускаться лица, имеющие квалификационную группу по ТБ не ниже 2.

Все монтажные работы и устранение неисправностей должны проводиться при отключенном напряжении.

6. ПРАВИЛА ХРАНЕНИЯ.

- Условия хранение должны соответствовать условиям хранения 4.2 по ГОСТ15150-69
- В помещениях для хранения не должно быть паров кислот, щелочей, агрессивных газов и других вредных примесей, вызывающих коррозию.
- Срок хранения без переконсервации не более 10 лет.

7. ГАРАНТИЙНЫЕ ОБЯЗАТЕЛЬСТВА.

В течение 12 месяцев гарантируется бесплатный ремонт или замена (по усмотрению производителя) вышедшего из строя прибора, при условии соблюдения требований к транспортировке, хранению и эксплуатации. Гарантийные обязательства распространяются на изделия, не имеющие механических повреждений или других признаков неправильной эксплуатации.

Срок гарантийного обслуживания исчисляется со дня продажи магазином, при условии наличия штампа магазина в гарантийном талоне.

8. КОНТАКТНАЯ ИНФОРМАЦИЯ.

ООО «РМС-АЛГОРИТМ»

Юридический/почтовый адрес:
302030, Россия, г.Орёл, ул.Герцена, влд.6,
лит.Л, пом.1-2
email: rms@rms-algo.ru
Тел.: +7(910)203-59-99
+7(920)808-59-99

Штамп магазина “_____”_____20___г.

Микрофон MD-022

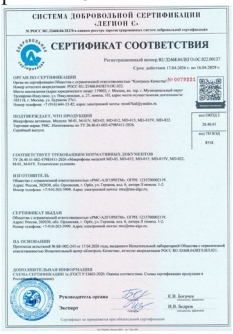

Усилитель DU-04

